两相42mm 闭环步进电机

步距精度	5%
温　　度	80°C Max
环境温度	-20°C~+50°C
绝缘电阻	100MΩMin 500VDC
耐　　压	500VAC 1 minute
径向跳动	最大0.02mm(450g负载)
轴向跳动	最大0.08mm(450g负载)

技术数据

型号	步距角 (°)	长度L (mm)	保持力矩 (N.m)	额定电流 (A)	相电阻 (Ω)	相电感 (mH)	转子惯量 (g.cm²)	电机重量 (kg)	适配驱动器
YK242EC51E1	1.8	79	0.43	1.63	1.1	1.7	68	0.38	SSD2205M MS-Mini3 MS-Mini3E
YK242EC67E1	1.8	95	0.77	1.63	1.45	2.8	122	0.63	

▪ 外形尺寸

电机引线

PIN	线色	定义
2	红	A+
1	蓝	A-
4	绿	B+
3	黑	B-

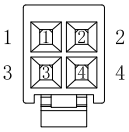

Molex
胶壳:39-01-2040
端子:39-00-0038

编码器引线

PIN	线色	定义
1	蓝	EA+
2	蓝白	EA-
3	橙	EB+
4	橙白	EB-
7	红	+5V
8	黑	GND

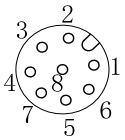

B向
M12圆形(母头)

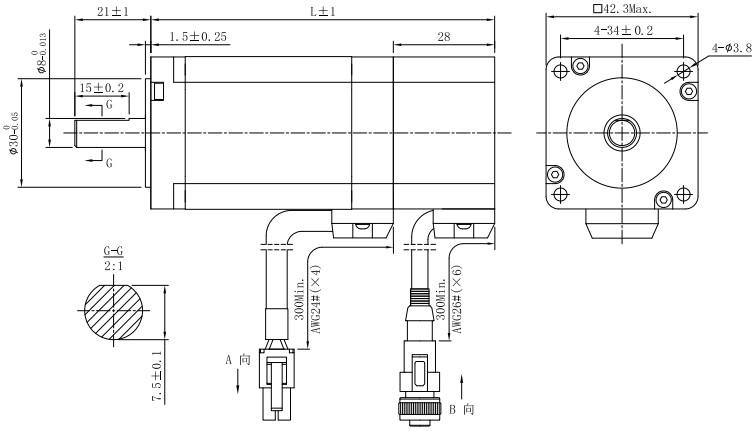

适配动力线型号:SSD2505-DJZJ-XXm,

适配编码器线型号:SSD2505-BMZJ-CR6-XXm

注:XX=引线长度,1.5米、2米、3米、5米

▪ 矩频特性曲线图

电机型号:YK242EC51E1

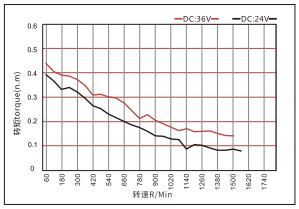

电机型号:YK242EC67E1

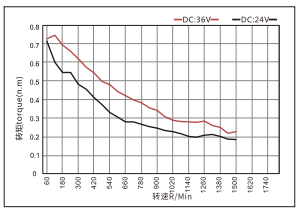

注意 1、请保证电机及编码器接线正确,否则电机上电接收脉冲后会超差报警

2、电机安装时,严禁敲击电机后盖,以免损坏编码器。